DM 系列
包胶和涂层
包胶
对于摩擦驱动皮带应用

卫生且可承载
包胶是电动滚筒的一大优势，对于有特殊卫生要求的潮湿应用环境和食品加工领域而言，更是如此。包胶能增加电动滚筒与输送机皮带之间的摩擦，从而防止打滑。除此以外，它能够耐受油、燃油以及其他清洁用化学品的外部影响。根据应用环境，可采用不同的型材：如果应用环境中有大量液体，带有径向沟槽的包胶会在皮带与电机之间重新导向液体，中心 V 形槽则可以提供加装轨道型材的空间。包胶有冷硫化和热硫化两种形式，热硫化包胶尤其符合严格的卫生要求。

注意：必须计算根据电动滚筒的较大外径调整的皮带拉力和速度。

技术参数

材料	热/冷硫化 NBR（可订购其他材料）。
温度范围	－40℃ 至 +120℃
肖氏硬度	65 和 70 ± 5 肖氏硬度 A

型号

冷硫化

包胶形状	颜色	特点	肖氏硬度	厚度 [mm]
平滑	黑色	防油、防油脂	65 ± 5 肖氏硬度 A	3、4
	白色	经 FDA 批准适用于食品	70 ± 5 肖氏硬度 A	
纵向沟槽	白色	经 FDA 批准适用于食品	70 ± 5 肖氏硬度 A	8
菱形花纹包胶	黑色	防油、防油脂	70 ± 5 肖氏硬度 A	8

热硫化

包胶型材	颜色	特点	肖氏硬度	厚度 [mm]
平滑	黑色	防油、防油脂	65±5 肖氏硬度 A	2、3、4、5、6、8、10、12、14、16
	白色/蓝色	经 FDA 批准适用于食品 经 1935/2004/EC 批准	70±5 肖氏硬度 A	
径向沟槽	黑色	防油、防油脂	65±5 肖氏硬度 A	6、8、10、12、14、16
	白色/蓝色	经 FDA 批准适用于食品 经 1935/2004/EC 批准	70±5 肖氏硬度 A	
菱形图案	黑色	防油、防油脂	65±5 肖氏硬度 A	6、8、10、12、14、16
	白色/蓝色	经 FDA 批准适用于食品 经 1935/2004/EC 批准	70±5 肖氏硬度 A	
V 形槽	黑色	防油、防油脂	65±5 肖氏硬度 A	6、8、10、12、14、16
	白色/蓝色	经 FDA 批准适用于食品 经 1935/2004/EC 批准	70±5 肖氏硬度 A	

DM 系列
包胶和涂层
包胶
对于摩擦驱动皮带应用

尺寸

平滑

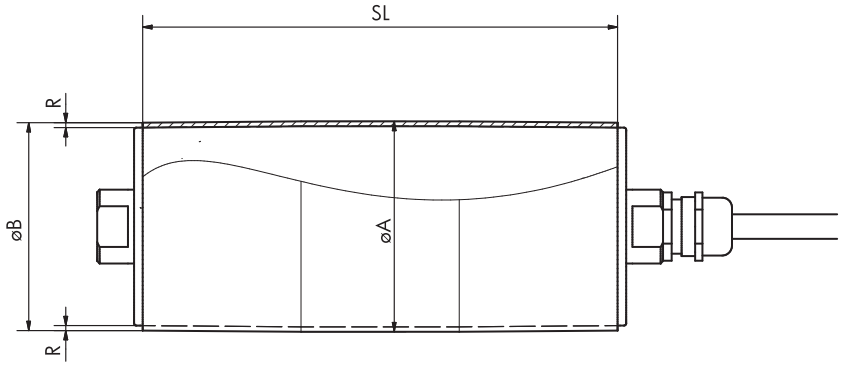

包胶的标准外倾角参见下表。

电动滚筒	管子直径 [mm]	冷硫化			热硫化		
		最小值/最大值R [mm]	直径 A [mm]	直径 B [mm]	最小值/最大值R [mm]	直径 A [mm]	直径 B [mm]
DM 0080	81.5	3	87.5	86.5	2	85.5	84.0
		4	89.5	88.5	6	93.5	92.0
DM 0080 无油	81.5				2	85.5	84.5
					16	113.5	112.5
DM 0113	113.5	3	119.5	118	2	117.5	116
		4	121.5	120	16	145.5	144
DM 0113 无油	113.5				2	117.5	116
					16	145.5	144
DM 0138	138	3	144	142	2	142	140
		4	146	144	16	170	168
DM 0165	164	3	170	168	2	168	166
		4	172	170	16	196	194
DM 0217	217.5	3	223.5	221.5	2	221.5	219.5
		4	225.5	223.5	16	249.5	247.5

菱形图案

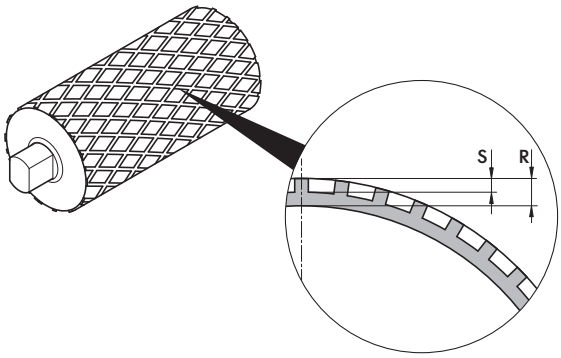

S [mm]	R，冷硫化 [mm]	R，热硫化 [mm]
4	8	6、8、10、12、14、16

热硫化 V 形槽

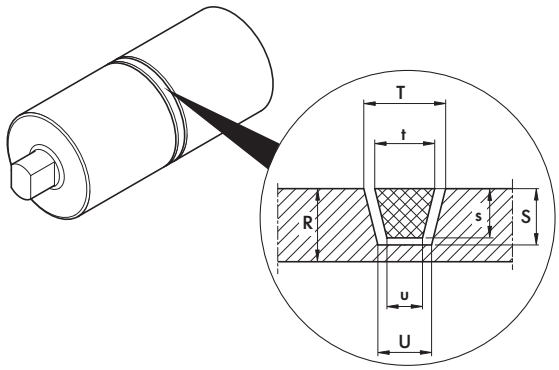

槽	R 标准 [mm]	R 选件 [mm]	槽			皮带		
			T [mm]	U [mm]	S [mm]	t [mm]	u [mm]	s [mm]
K6	8	6	10	8	5	6	4	4
K8	8	6	12	8	6	8	5	5
K10	10	8	14	10	7	10	6	6
K13	12	10	17	11	9	13	7.5	8
K15	12	10	19	13	9	15	9.5	8
K17	14	12	21	13	12	17	9.5	11