紧固凹头螺丝

紧固凹头螺丝用于使用扭矩扳手根据 RollerDrive 紧固螺母的扭矩进行紧固。凹头螺丝具有侧面开口，RollerDrive 连接电缆可通过此开口向外馈送。

货号：S-1101248

规格

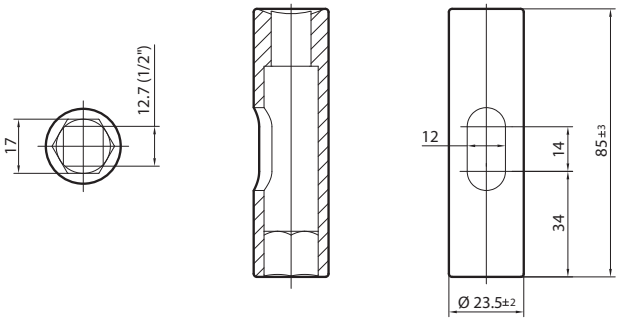

扳手

RollerDrive 具有一个胶合螺纹螺母，位于轴承座上。使用额外的螺母将 RollerDrive 固定到侧型材中。根据侧型材的情况，拧紧外侧螺母时必须使用扳手固定胶合螺母。

扳手尺寸 17 WAF 非常适合放置在螺纹螺母的法兰和 RollerDrive 的轴承座之间。

货号：S-1101270

规格

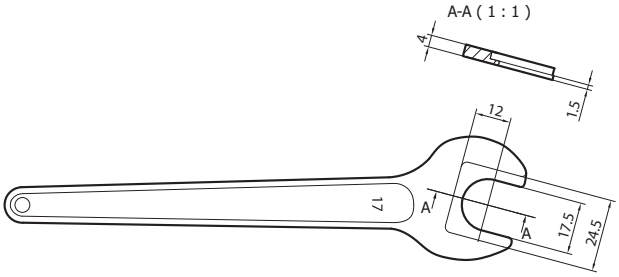

RollerDrive EC5000 延长电缆

使用 RollerDrive 延长电缆通过插头连接可以轻松延长 EC5000 的连接电缆。

货号：S-1113897

技术参数

- 温度范围： －30 至 +40 ° C
- 颜色：黑色
- 长度：2 m
- 外径：5 mm
- 插头连接：M8 卡入插头和插座
- 防护等级：IP67 处于连接状态
- 横截面：3 x 0.14 mm² 和 2 x 0.5 mm²
- 电缆型号：Li9Y11Y
- 固定敷设的弯曲半径：> 5 * 电缆直径
- 灵活应用的弯曲半径：> 10 * 电缆直径
- 特性：无卤，UL 认证电缆
- 适用于牵引链：是