# 皮带输送机
# BM 8411/8421
# 直线型
# 中央驱动

24V

48V

400V

产品说明

本系列皮带输送机可用于输送不适合滚筒履带输送的货物，以及用于所有类型货物的上下坡输送。
这款皮带输送机配有齿轮电机和扭矩传输（BM 8411），以及电动滚筒（BM 8421）。

供货范围

- 配有1个传感器
- 模块为部分组装，可能分解成几个部分；侧导轨单独封装
- 请单独订购支架和端盖

## 技术数据

| | |
|---|---|
| 常规技术数据 | |
| 最大负载* | 50 kg/m（标准） |
| 每个模块的最大负载* | 550 kg |
| 输送速度* | 0.1 至 2.5 m/s |
| 坡度/梯度 | 最大 18° |
| 环境温度 | +5℃ 至 +40℃ |
| 驱动设备 | |
| 额定电压 | 400 V |
| 电功率 | 最大 3 kW |
| 电机型号 | 电动滚筒/齿轮电机 |
| 材料 | |
| 输送皮带 | 水平段：光滑双层 PVC；上升/下降坡段：带纵向槽，双层 PVC |
| 皮带磨损 | 2.5 mm 镀锌钢板；3 mm 镀锌钢板（从 BF = 840 mm 处开始） |

*最大值的组合并非总能实现。

## 尺寸

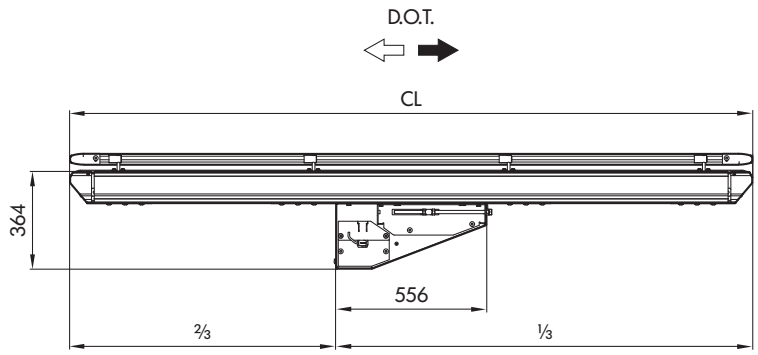


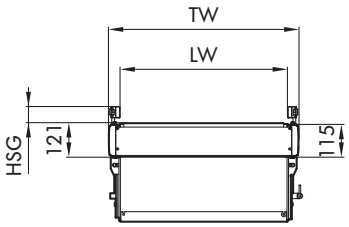


| | | |
|---|---|---|
| BF | 额定宽度 | 420、620、840 mm（可根据需求定制其他尺寸） |
| LW | 间距宽度 | BF（若采用灵活式侧导轨，每侧 +120/－90 mm） |
| CL | 模块长度 | 1500 至 20010 mm |
| TW | 模块宽度 | BF + 80 mm |
| HSG | 侧导轨高度 | 68 mm（标准），可通过固定支座在 35 – 80 mm 范围内调节 |